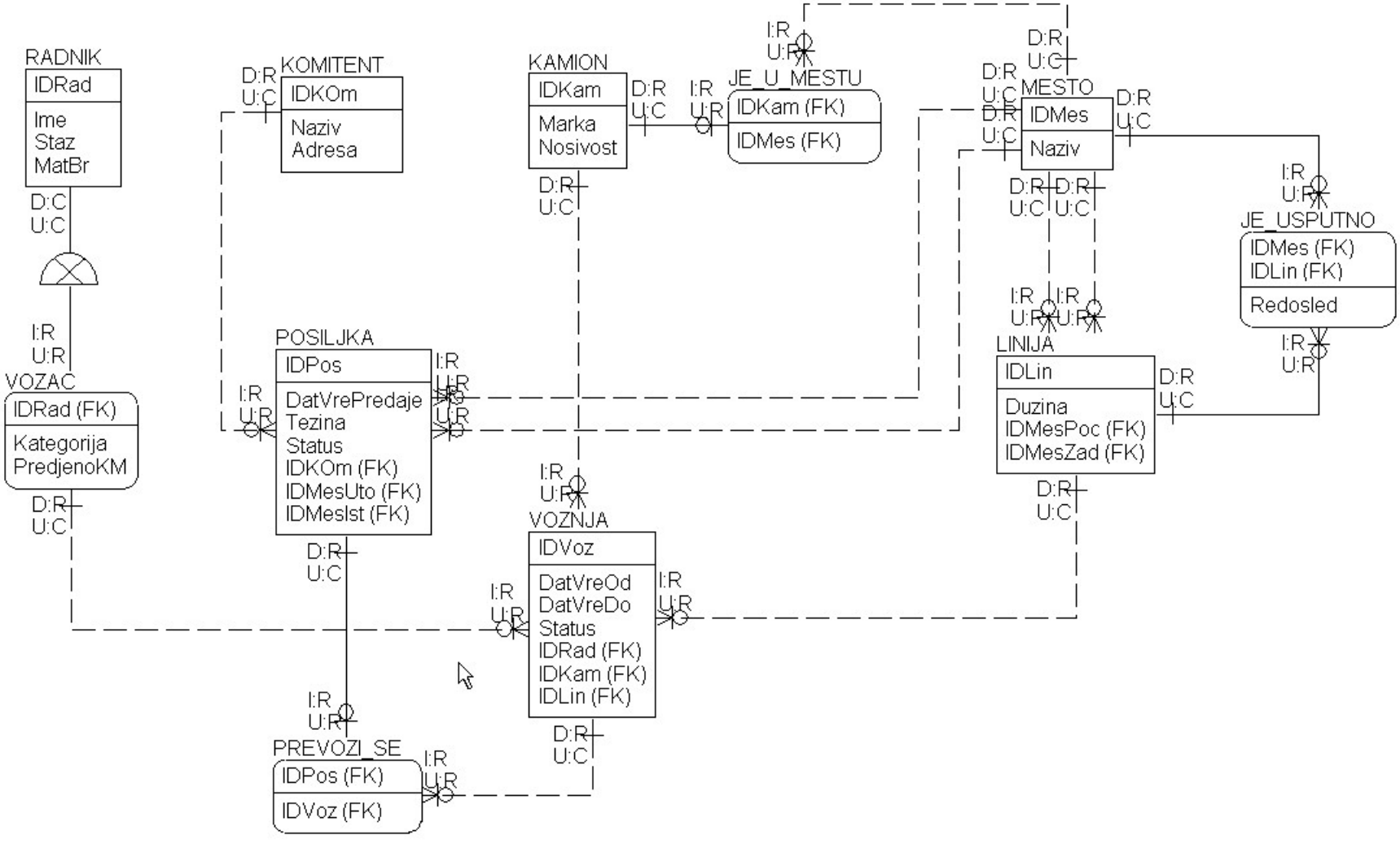
RADNIK
IDRad
Ime
Staz
MatBr
D:C
U:C
I:R
U:R
VOZAC
IDRad (FK)
Kategorija
PredjenoKM
D:R
U:C
KOMITENT
IDKOm
Naziv
Adresa
D:R
U:C
KAMION
IDKam
Marka
Nosivost
D:R
U:C
I:R
U:R
JE_U_MESTU
IDKam (FK)
IDMes (FK)
I:R
U:R
D:R
U:C
MESTO
IDMes
Naziv
D:R
U:C
D:R
U:C
D:R
U:C
D:R
U:C
D:R
U:C
I:R
U:R
JE_USPUTNO
IDMes (FK)
IDLin (FK)
Redosled
I:R
U:R
I:R
U:R
I:R
U:R
LINIJA
IDLin
Duzina
IDMesPoc (FK)
IDMesZad (FK)
D:R
U:C
D:R
U:C
POSILJKA
IDPos
DatVrePredaje
Tezina
Status
IDKOm (FK)
IDMesUto (FK)
IDMesIst (FK)
I:R
U:R
I:R
U:R
I:R
U:R
D:R
U:C
I:R
U:R
VOZNJA
IDVoz
DatVreOd
DatVreDo
Status
IDRad (FK)
IDKam (FK)
IDLin (FK)
I:R
U:R
I:R
U:R
D:R
U:C
I:R
U:R
PREVOZI_SE
IDPos (FK)
IDVoz (FK)
I:R
U:R